SPACE 006 spielWERK17

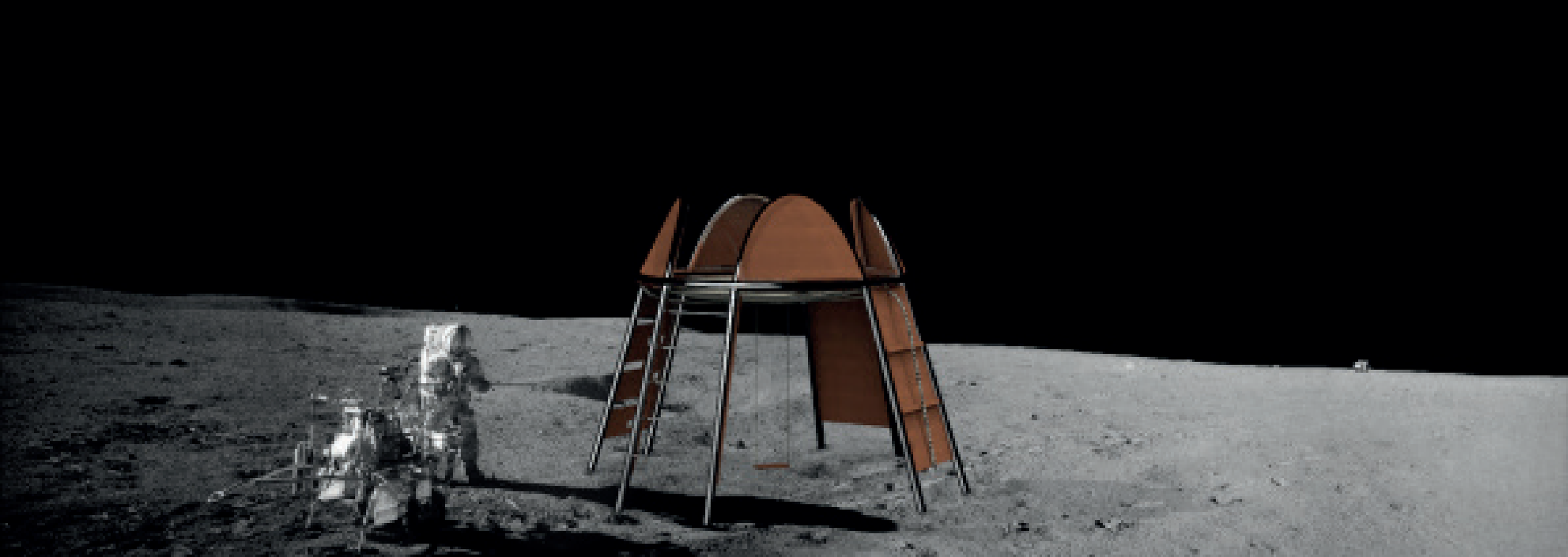

Langsam, doch sicher, verschwindet die Erdkugel in der Finsternis und Dunkelheit umgibt uns. Nur die Sterne am raumlosen schwarzen Himmel leuchten noch. Wir befinden uns unter dem spielWERK, unserer Raumstation.

Die SPACE 006 ermöglicht auch auf dem Mond sicheren Unterstand, kombiniert mit sportlichen Aktivitätsfeldern. Durch die durchdachte und innovativ gestaltete Konstruktion ist es stets möglich, die Raumstation instand zu halten, um mögliche Abnutzungsspuren zu verhindern, beziehungsweise schnellstmöglich austauschen zu können.
Somit werden einfaches Handling und maximale Sicherheit gewährleistet.

Die Konstruktion von 4 Metallbögen, auf denen 4 verschiedene Kletterwände angebracht werden, sowie das Balancieren in der Höhe von 3,50m auf den Metallrohren und die zentral gesetzte Schaukel bieten Kindern ab 8 Jahren Spielspaß.

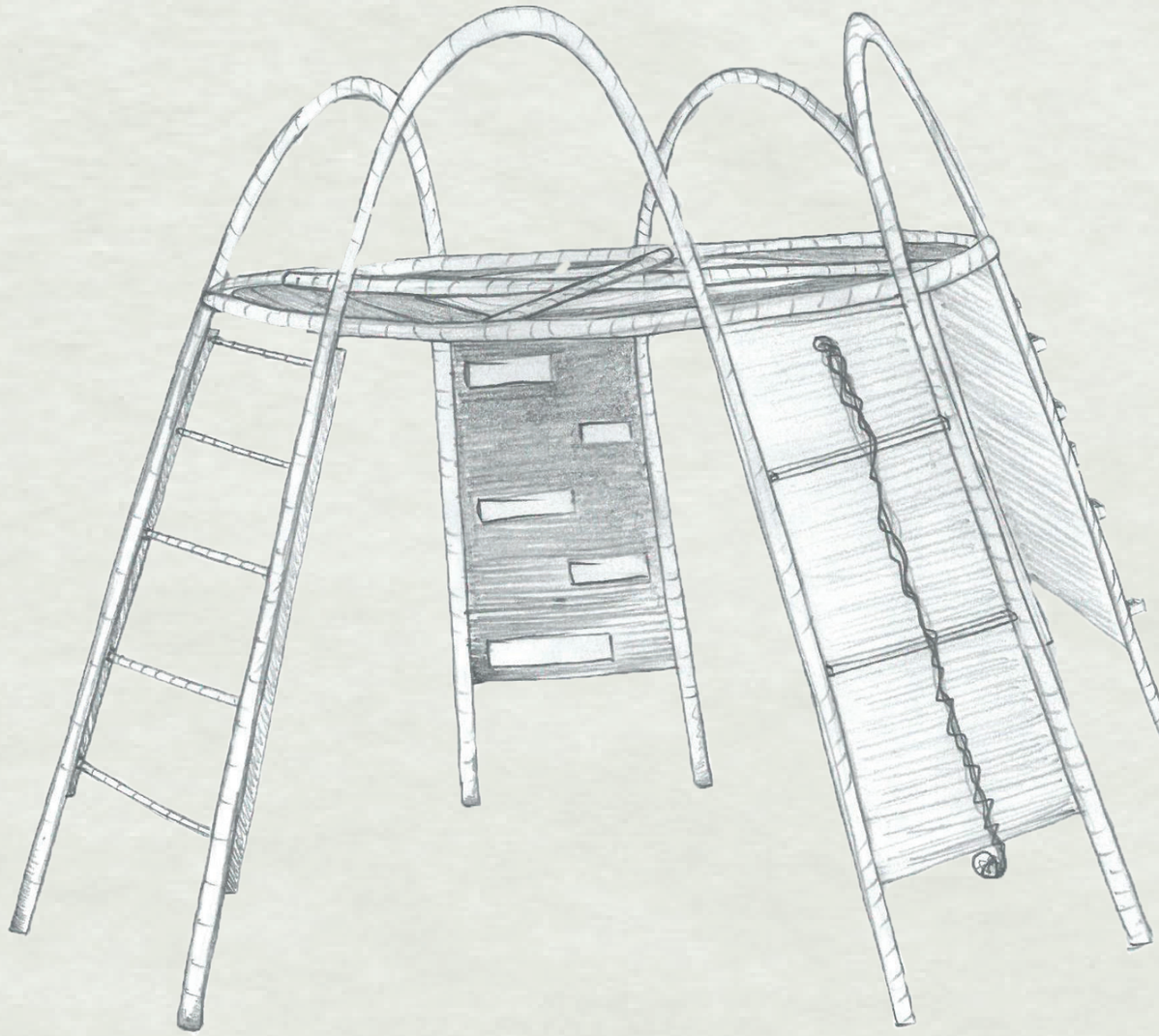

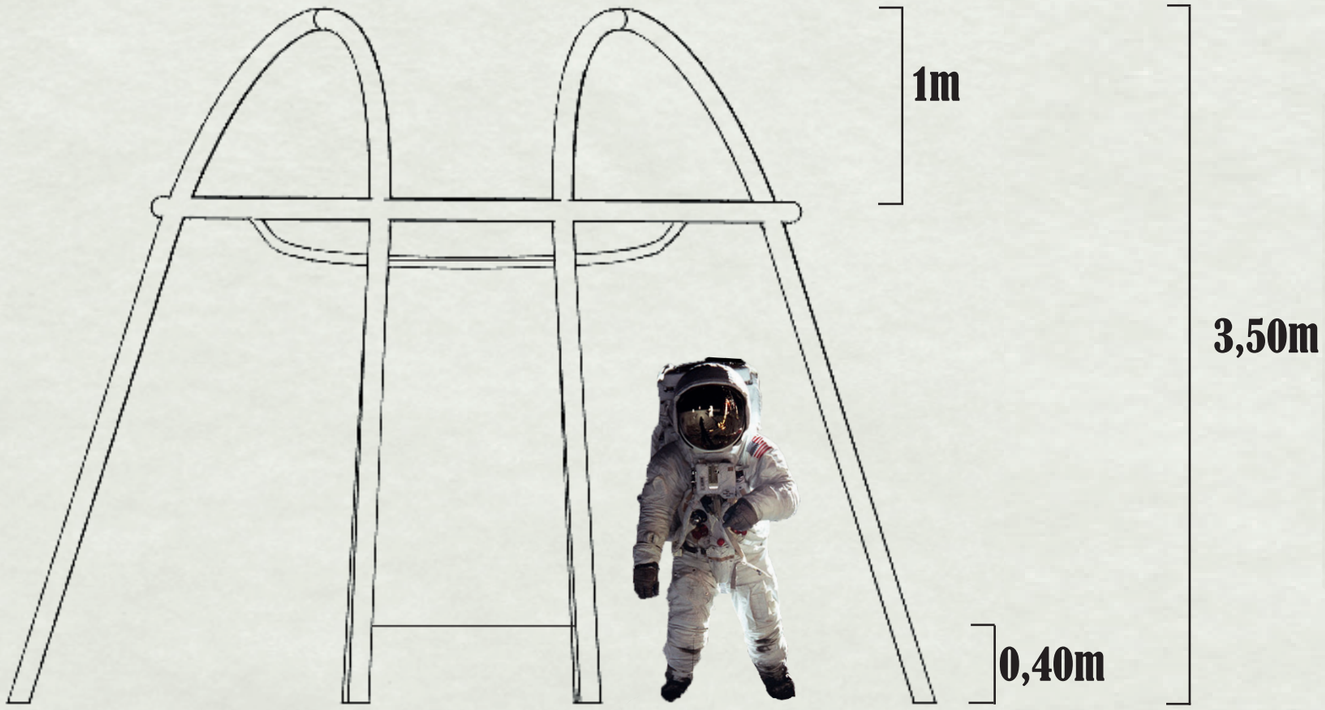
1m
3,50m
0,40m

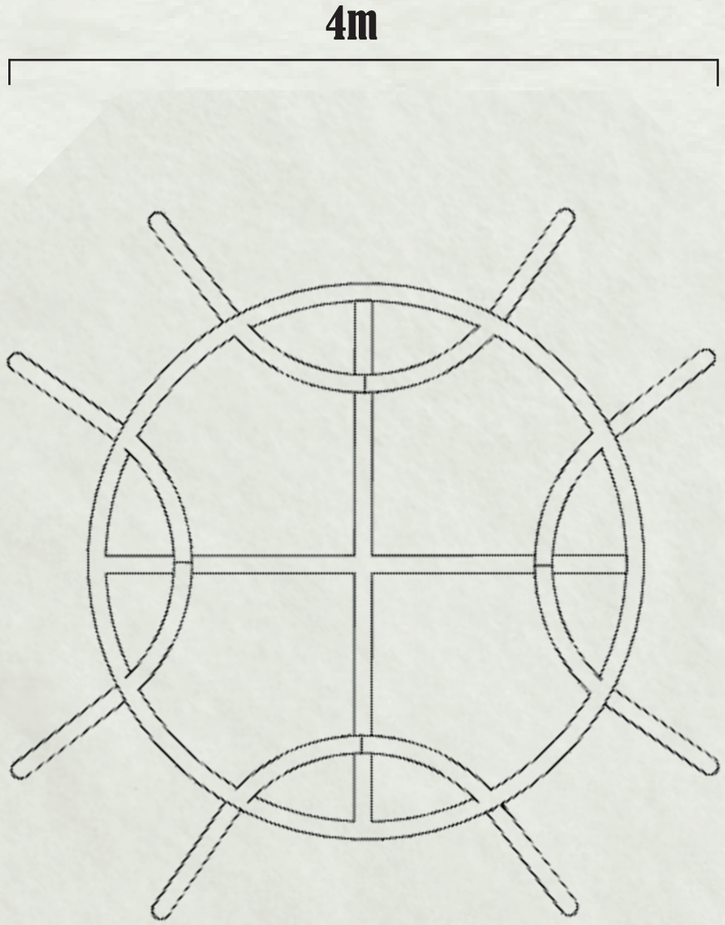
4m

Klettermöglchkeiten

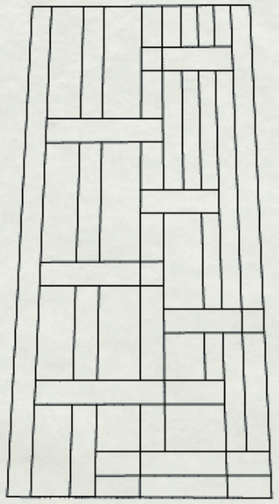

0.085m

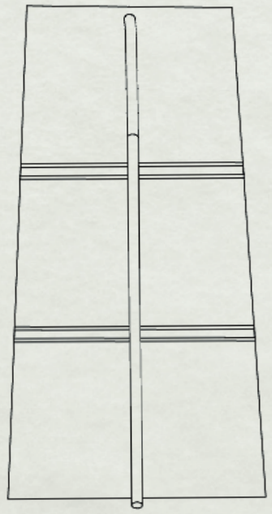

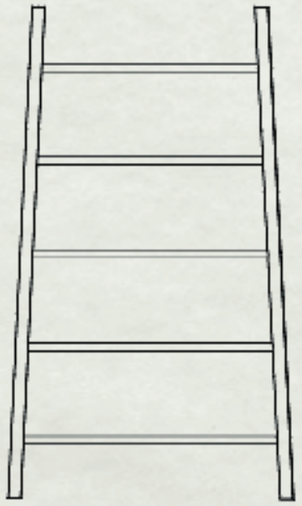

0.35m

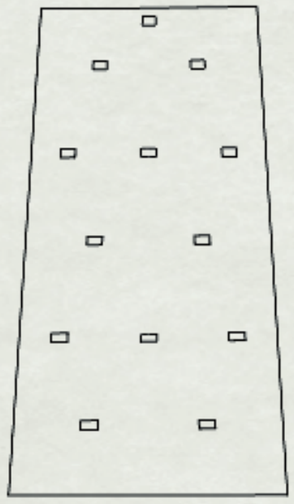

2m

Schaukel

2m

Balanciermöglichkeit

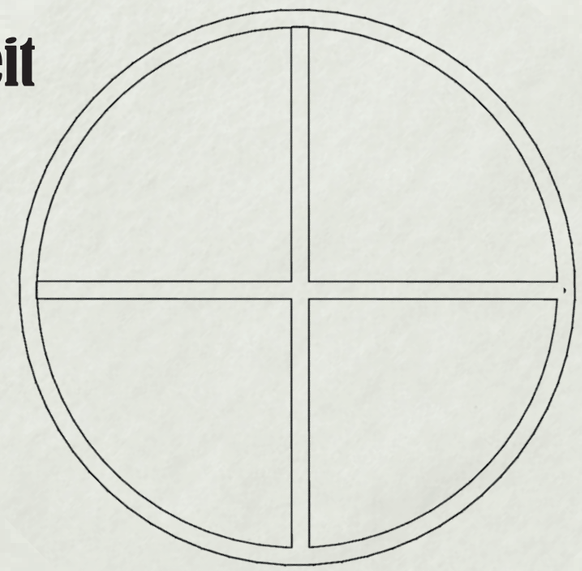

3m

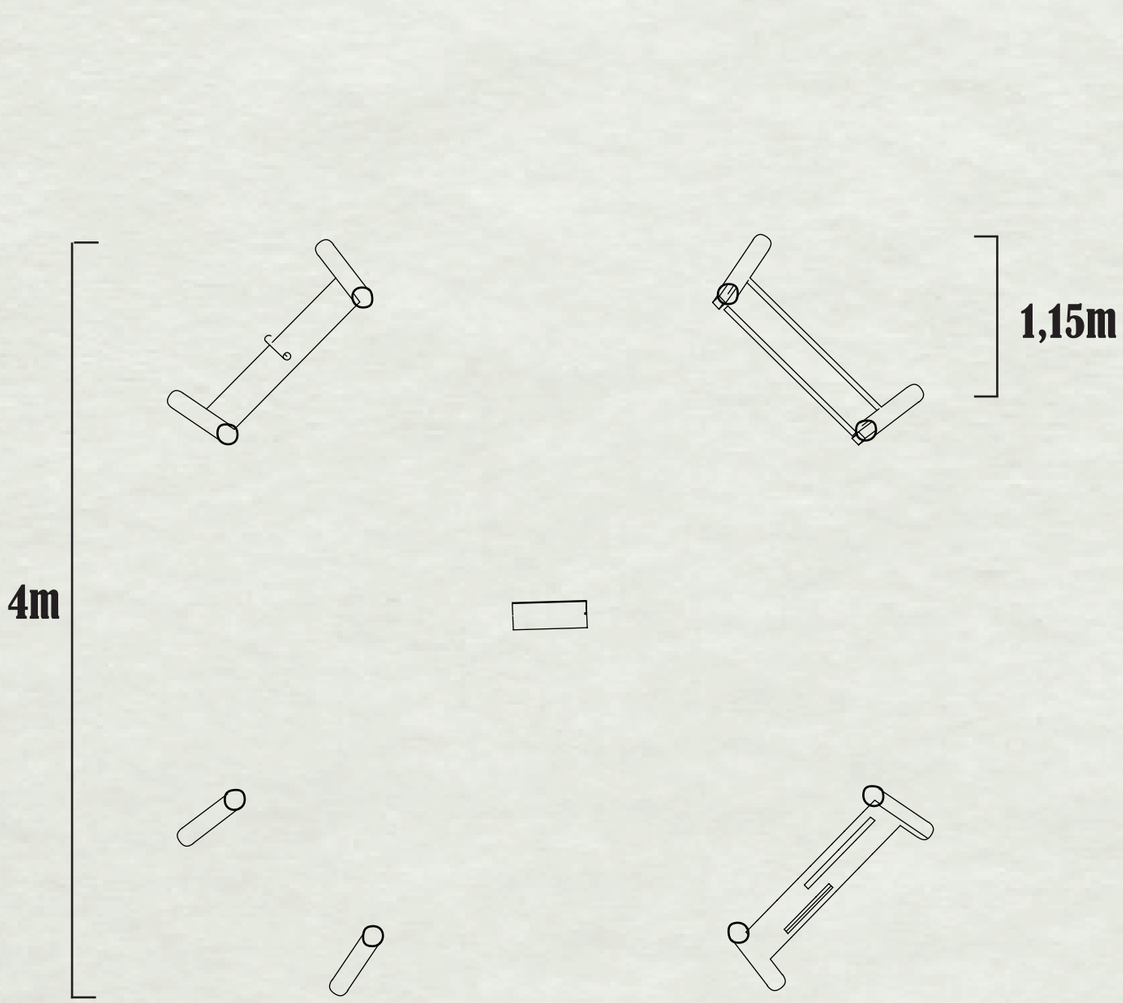

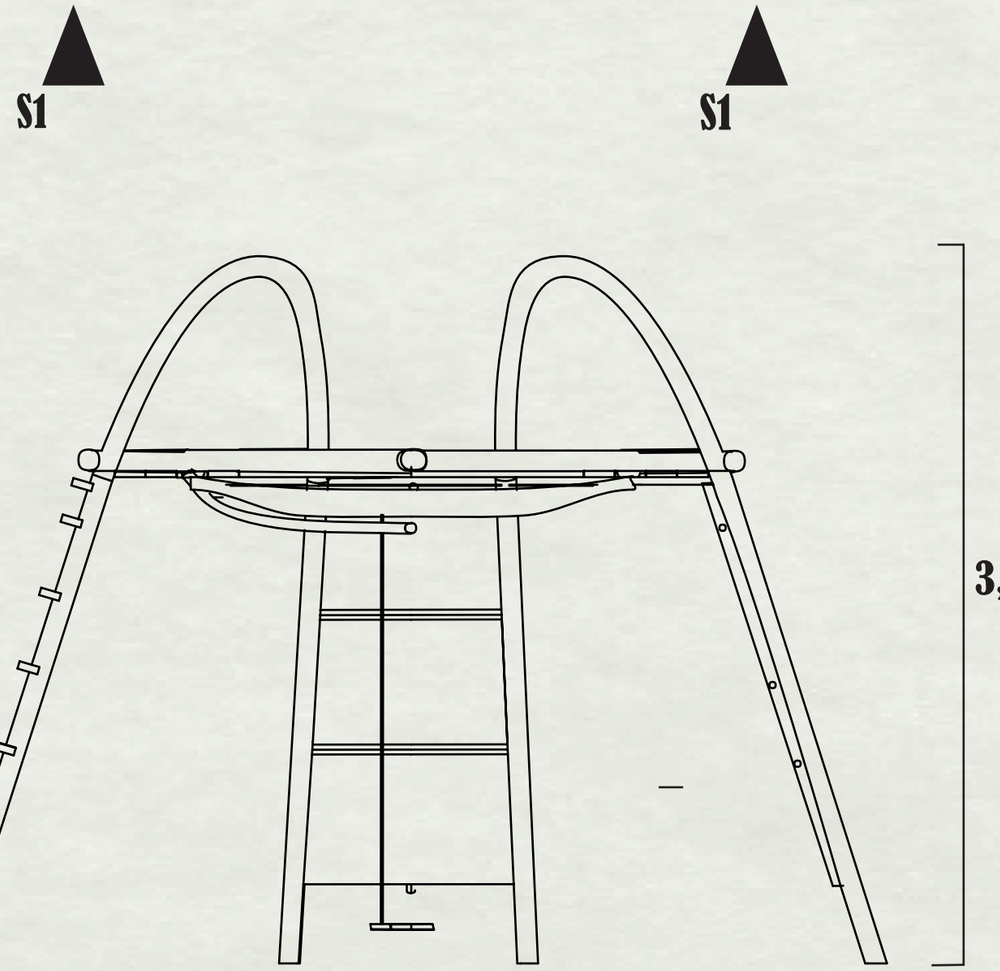

Grundriss / Querschnitt

Materialien

Grundkonstruktion:
- gebogene und geradlinige Stahlrohre (d=100 mm) die miteinander verschweißt sind
- Plattform aus Furnierschichtholzplatte (40 mm)

Balancieren:
- Stahlrohre (d=100 mm)
- Kunststoffnetz

Klettern:
- Holzwände
- Stahlrohre (d=30 mm)
- Seil
- Holzelemente

Schaukel:
- Holzbrett
- Seil

Checkliste Sicherheit

- Kletterwände beginnen ab einer Höhe von 40cm
- Fallnetz unter Balancierstäben angebracht
- Als Absturzsicherungen, ab der Höhe von 2,50m, dienen 1m hohe Brüstungen, in denen Kunststoffgewebe gespannt sind
- Rindenmulchaufschüttung als Bodenbelag
- Keine Fangstellen (Öffnungen zwischen 90-229mm) sind vorhanden

Benutzerlasten

Balancierstange:
Länge: 3m
Benutzer: 3 / 0,6 = 5 Benutzer pro Stange
Gesamtmasse: 5 · 53,8 + 1,64 · 9,6 · √5 = 305 kg
Dynamischer Faktor: 1 + 1 : 5 = 1,2
Ges. lotrechte Last der Benutzer: 10 · 305 · 1,2 = 3.660 □ 36.600 N
Ges. waagrechte Last der Benutzer: 0,1 · 36.600 = 3.660 N
Verteilung der Last der Benutzer: 36.600 : 3 = 12.200 N/m

Auffangnetz:
Fläche: 4,5 m²
Benutzer: 4,5 : 0,36 = 12,5 □ 13 Benutzer
Gesamtmasse: 13 · 53,8 + 1,64 · 9,6 · √13 = 757 kg
Dynamischer Faktor: 1 + 1 : 13 = 1,08
Ges. lotrechte Last der Benutzer: 10 · 757 · 1,08 = 8.176 □ 81.760 N
Ges. waagrechte Last der Benutzer: 0,1 · 81.760 = 8.176 N
Verteilung der Last der Benutzer: 81.760 : 4,5 = 18.169 N/m²

Schaukel:
Benutzer: 1
Gesamtmasse: 1 · 53,8 + 1,64 · 9,6 · √1 = 70 kg
Dynamischer Faktor: 1 + 1 : 1 = 1
Ges. lotrechte Last der Benutzer: 10 · 70 · 1 = 700 □ 7.000 N
Ges. waagrechte Last der Benutzer: 0,1 · 7.000 = 700 N
Verteilung der Last der Benutzer: 7.000 N/m □
□ 3.500 N/m pro Befestigungspunkt